Cod.	Tipo - *Type*	Diametro ventola - *Fan diameter*
3010.0435 **3010.0320**	**VA11 - AP7/C - 57A** Aspirante - *Suction* **VA11 - AP7/C - 57S** Soffiante - *Blowing*	**255 mm**

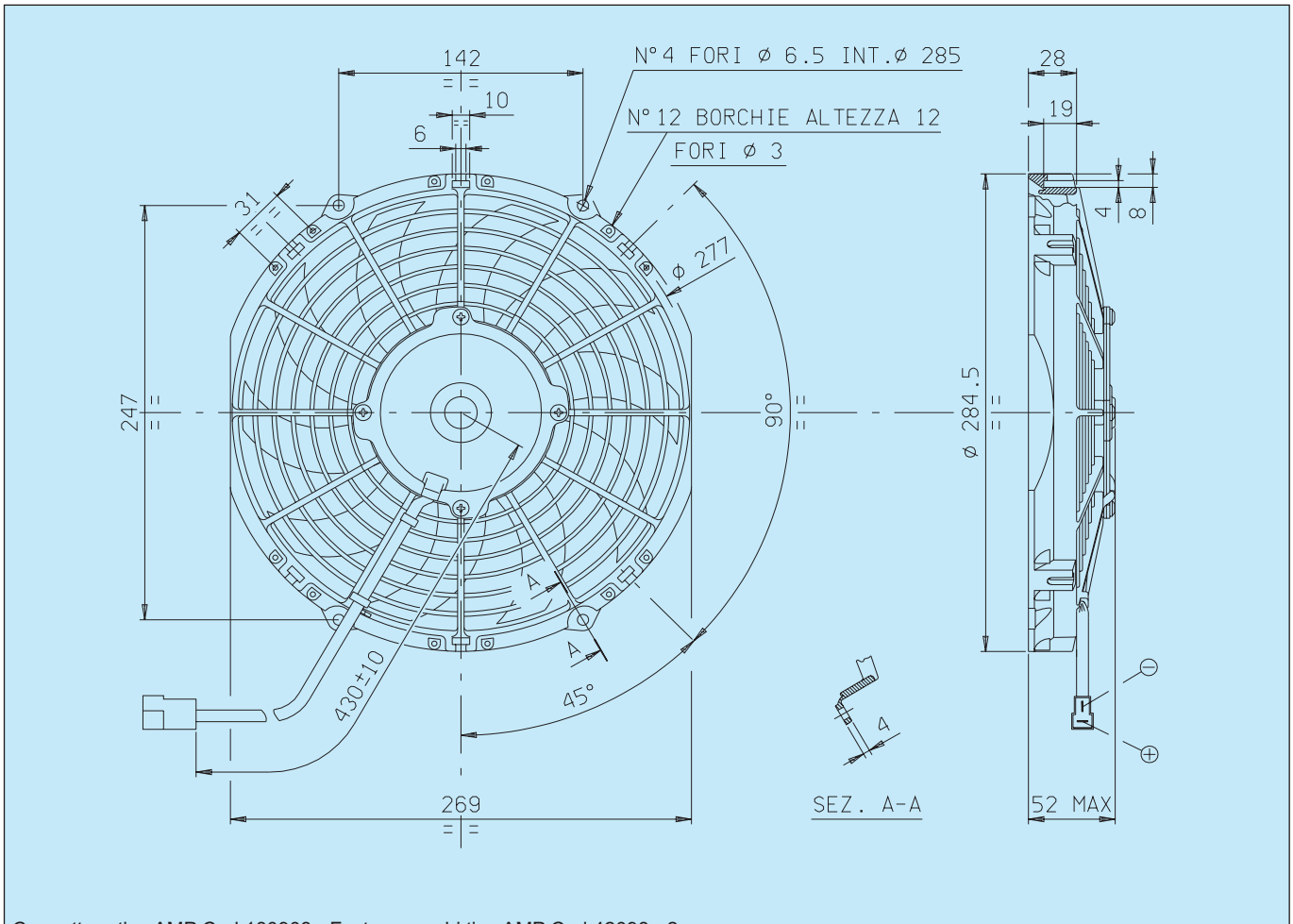

Connettore tipo AMP Cod.180908 - Faston maschi tipo AMP Cod.42098 - 2
Plastic connector AMP Cod.180908 - Male flat AMP Code 42098 - 2

* Peso 1,000 kg. circa	* *Weight 1,000 Kg. approx.*
* Motore chiuso, IP 68	* *Waterproof motor, IP 68*
* Lunga durata	* *Long life*
* A richiesta (per applicazioni OEM) disponibile anche in versione LL e VLL.	* *Available also in LL and VLL versions for OEM applications only.*
* Accessori disponibili: tutti i kit di fissaggio.	* *Available accessories: all the fixing kits.*
* Elettroventilatore a bassa rumorosità	* *Low noise fan*

Tensione di prova 13 V cc - *Test voltage 13 V DC*

Pressione statica *Static pressure* mm H_2O	Portata *Airflow* m^3/h	Corrente assorbita *Current input* A
0	1350	8,0
2,5	1300	8,3
5	1200	8,6
7,5	1100	9,0
10	950	9,2
12,5	800	9,5
15	650	9,3
17,5	350	9,0
20	150	8,5
25	0	8,7

Static pressure: 1 mm H_2O = 0,04 in. H_2O
Airflow: 1 m^3/h = 0,59 cfm